VIMSIG

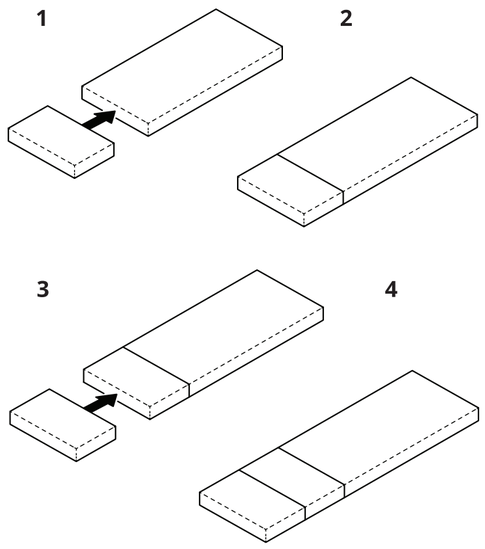

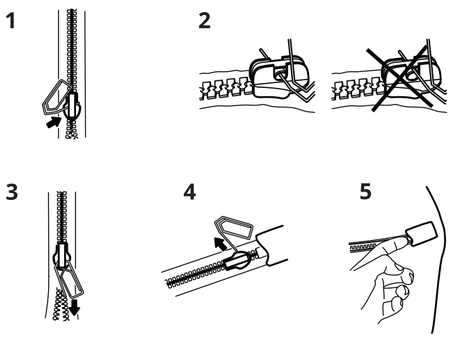

Design and Quality
IKEA of Sweden

English

Important - Read carefully - Save for future use

IKEA of Sweden, Box 702, S-343 81 Älmhult

A compressed product assumes its proper shape and volume within 3-4 days. The material has a distinctive smell that may linger after unpacking. Airing the product will help to eliminate the smell.

Care instruction

The cover is machine washable. It is easier to re-fit the cover again if you fold the mattress in the middle.

Advice when drying

Dry without use of a heat source (e.g. hairdryer or radiator).

Child-safe zip

The zip fastener has no tab. This is to prevent children from opening the cover, damaging the mattresses and putting the contents in their mouth. Open and close the zip fastener by pushing, for example, a paper clip through the loop on the slide. Important! Make sure you always remove the paper clip afterwards.

Deutsch

Wichtig - sorgfältig lesen - bitte aufbewahren

IKEA of Sweden, Box 702, S 34381 Älmhult

Komprimierte Produkte erlangen 3-4 Tage nach dem Auspacken die Originalform und -größe. Der Eigengeruch des Materials wurde durch die Verpackung konzentriert. Durch Lüften verschwinden Geruchsreste.

Pflegehinweis

Der Überzug kann in der Maschine gewaschen werden. Er lässt sich danach leichter wieder überziehen, wenn man die Matratze in der Mitte knickt.

Tipp zum Trocknen

Ohne Hitzequellen (wie Haarfön oder Heizkörper) trocknen lassen.

Kindersicherer Reißverschluss

Der Reißverschluss hat keinen Hakenzug, damit das Kind den Bezug nicht öffnen, die Matratze zerstören und den Inhalt in den Mund stecken kann. Zum Öffnen des Bezugs z.B. eine Büroklammer in der Öse befestigen. Nicht vergessen, die Klammer anschließend wieder zu entfernen.

Français

Important ! A lire attentivement et à conserver.

IKEA of Sweden, Box 702, S-343 81 Älmhult

Un produit comprimé reprend sa forme d'origine au bout de 3 à 4 jours. Le matériau possède une certaine odeur qui peut subsister une fois le produit sorti de son emballage. Aérer le produit pour éliminer cette odeur.

Instructions d'entretien

La housse est lavable en machine. Pour la remettre en place, il suffit de plier le matelas au milieu.

Conseil pour le séchage

Sécher sans utiliser de source de chaleur (comme par exemple un sèche-cheveux, un radiateur etc..)

Fermeture à glissière spécial enfant

La fermeture à glissière n'a pas de tirette. Ceci pour éviter que l'enfant ne puisse ouvrir la housse, détacher des morceaux de matelas et les mettre à la bouche. Pour ouvrir et fermer la housse, mettre par exemple un trombone dans l'œillet. Attention ! N'oubliez pas de le retirer ensuite.

Nederlands

Belangrijk - Goed lezen - Bewaren

IKEA of Sweden, Postbus 702, SE-343 81 Älmhult, Zweden

Een gecomprimeerd product krijgt zijn juiste vorm en grootte na 3-4 etmalen. Het materiaal heeft een bepaalde geur die door de verpakking blijft hangen. Luchten helpt de resterende geur te doen verwijderen.

Onderhoud

De tijk is machinewasbaar. De tijk kan eenvoudiger weer worden aangebracht als de matras wordt dubbelgevouwen.

Advies bij drogen

Laten drogen zonder gebruik van een warmtebron (bv. een föhn of radiator).

Kinderveilige rits

De rits heeft geen treklipje, zodat het kind de tijk niet open kan maken, de matras kapot kan maken en de inhoud in de mond kan stoppen. Open en sluit de tijk door b.v. een paperclip in het oogje te steken. Vergeet niet de paperclip na afloop te verwijderen.

Dansk

Vigtigt - Læs omhyggeligt - Gem til senere brug

IKEA of Sweden, Box 702, S-343 81 Älmhult

Et komprimeret produkt får sin rigtige form og størrelse efter 3-4 døgn. Materialet har sin egen lugt p.g.a. at det har ligget i emballagen. Udluftning fjerner lugten.

Vedligeholdelse

Betrækket kan maskinvaskes. Det er nemmere at sætte betrækket på igen, hvis madrassen foldes på midten.

Råd ved tørring

Tørres uden brug af varmekilde (f.eks. hårtørrer eller radiator).

Børnesikker lynlås

Lynlåsen har ingen skyder, så barnet ikke kan åbne betrækket, ødelægge madrassen og putte indholdet i munden. Åbn og luk lynlåsen ved f.eks. at stikke en papirclips ind gennem bøjlen. Husk at fjerne clipsen bagefter.

Íslenska

Mikilvægt - lesið vel - geymið til að lesa síðar

IKEA of Sweden, Pósthólf 702, S-343 81 Svíþjóð

Vara sem hefur verið í loftþéttum umbúðum nær fullri stærð á 3-4 dögum. Sérstök lykt kemur af vörunni sem gæti loðað við hana eftir að hún hefur verið tekin úr umbúðunum. Lyktin eyðist fyrr ef varan er viðruð og ryksuguð.

Umhirða

Áklæðið má fara í þvottavél. Það er auðveldara að setja áklæðið aftur á ef þú brýtur dýnuna saman fyrir miðju.

Ráð fyrir þurrkun

Þurrkið án þess að nota hitagjafa (til dæmis hárþurrku eða ofn).

Rennilás með barnaöryggi

Engin flipi er á rennilásnum. Það er til að koma í veg fyrir að börn opni áklæðið, skemmi dýnuna og stingi innihaldinu upp í sig. Opnið og lokið með því að ýta til dæmis bréfaklemmu í gegnum gatið á rennilásalokunni. Mikilvægt! Gætið þess að fjarlægja alltaf bréfaklemmuna.

Norsk

Viktig - Les nøye - Spar for senere bruk

IKEA of Sweden, Box 702, S-343 81 Älmhult

Komprimerte produkter får sin riktige form og størrelse etter 3-4 døgn. Materialet har en viss egenlukt som holdes igjen pga. emballasjen. Lufting fjerner gjenværende lukt.

Råd om vedlikehold

Trekket kan vaskes i vaskemaskin. Det går lettere å tre på trekket igjen dersom du bøyer madrassen på midten.

Råd om tørking

Må tørkes uten bruk av varmekilde (f.eks. føner eller radiator).

Barnesikker glidelås

Glidelåsen mangler glidebrikke. Dette er for å unngå at barnet åpner trekket, ødelegger madrassen og putter innholdet i munnen. Åpne og lukk trekket ved å stikke inn f.eks. en binders i løkken. Viktig! Husk å fjerne bindersen etterpå.

Suomi

Tärkeää - lue huolellisesti - säästä

IKEA of Sweden, Box 702, S-343 81 Älmhult

Tyhjiöpakattu tuote palautuu oikeaan muotoonsa ja kokoonsa 3-4 vuorokauden kuluessa pakkauksen avaamisesta. Tuotteen materiaalissa on tietty ominaishaju, joka saattaa tuntua voimakkaalta, kun pakkaus avataan. Hajun saa pois tuulettamalla.

Hoito-ohje

Päällinen on konepestävä. Päällinen on helpompi pujottaa uudestaan patjan päälle, mikäli taitat patjan ensin keskeltä kahtia.

Ohjeita kuivaamiseen

Anna kuivua ilman erillisen lämmönlähteen (esim. hiustenkuivaajan tai lämpöpatterin) käyttöä.

Lapsille turvallinen vetoketju

Vetoketjusta puuttuu vedin, jotta lapset eivät voi avata päällistä, rikkoa patjaa ja työntää sisältöä suuhunsa. Avaa ja sulje päällinen käyttämällä vetimenä esimerkiksi paperiliitintä. Muista ottaa paperiliitin pois suljettuasi päällisen vetoketjun.

Svenska

Viktigt - Läs noga - Spara för framtida bruk

IKEA of Sweden, Box 702, S-343 81 Älmhult

Komprimerad produkt får sin rätta form och storlek efter 3-4 dygn. Materialet har en viss egenlukt som hålls kvar p.g.a förpackning. Vädring tar bort kvardröjande lukt.

Skötselråd

Överdraget kan maskintvättas. Det går lättare att trä på överdraget igen om madrassen viks på mitten.

Råd vid torkning

Torka utan att använda värmekälla (exempelvis hårtork eller element).

Barnsäker dragkedja

Dragkedjan saknar dragbricka för att barnet inte ska kunna öppna överdraget, ha sönder madrssen och stoppa innehållet i munnen. Öppna och stäng överdraget genom att sticka in t.ex. ett gem i öglan. Kom ihåg att ta bort gemet efteråt.

Česky

Důležité - pozorně přečtěte - Uschovejte

IKEA of Sweden, Box 702, S-343 81 Älmhult, Švédsko

Stlačený výrobek získá svůj správný tvar a objem během 3-4 dnů. Materiál má svůj charakteristický zápach, který může přetrvávat po vybalení. Větrání výrobku pomůžet tento zápach odstranit.

Návod na údržbu

Potah je možné prát v pračce. Potah snáze nasadíte zpět na matraci, pokud ji přehnete v půlce.

Pokyny pro sušení

Nechte uschnout bez použití tepelného zdroje (např. vysoušeče vlasů nebo radiátoru).

Upozornění!

Jezdec zipu nemá žádné poutko. Nehrozí tak, že by si děti samy potah rozepnuly a matraci poničily, případně kusy matrace požily. Zip můžete rozepínat a zapínat např. pomocí svorky na papír prostrčené otvorem v jezdci. Nezapomeňte potom svorku z jezdce zase sundat!

Español

Importante. Leer detenidamente. Guardar

IKEA of Sweden, Box 702, S-343 81 Älmhult

Un producto comprimido recupera su forma y tamaño después de 3-4 días. El material tiene cierto olor peculiar que se mantiene debido al embalaje. Airear el producto ayuda a eliminar el olor.

Instrucciones de mantenimiento

La funda se puede lavar a máquina. Te resultará más fácil colocar la funda si doblas el colchón por la mitad.

Consejo para el secado

Secar sin utilizar una fuente de calor (como un secador, un radiador, etc.).

Cremallera de seguridad

Esta cremallera no lleva pasador para que el niño no pueda abrir la funda, romper el colchón o ingerir el relleno. Para abrir y cerrar la cremallera, pasar un clip, por ejemplo, por el ojal. No olvidar que se debe retirar el clip a continuación.

Italiano

Importante! Leggi e conserva queste istruzioni.

IKEA of Sweden, Box 702, S-343 81 Älmhult

I prodotti compressi riacquistano la loro forma e le loro dimensioni dopo 3-4 giorni. Il materiale ha un odore caratteristico: per eliminarlo più rapidamente, metti all'aria il prodotto.

Manutenzione

La fodera è lavabile in lavatrice. È più facile rimetterla piegando il materasso al centro.

Consigli per l'asciugatura

Fai asciugare senza usare fonti di calore (come asciugacapelli, termosifone, ecc.).

Cerniera più sicura per i bambini

La cerniera non è provvista di linguetta per impedire ai bambini di aprire la fodera e mettere in bocca dei pezzi del materasso. Apri e chiudi la cerniera inserendo, per esempio, un fermaglio per la carta nell'occhiello. Quando hai finito, ricordati di togliere il fermaglio.

Magyar

Fontos - Figyelmesen olvasd el - Őrízd meg

IKEA of Sweden, Box 702, S-343 81 Älmhult

Az összepréselt csomagolásban lévő termékek 3- 4 napon belül felveszik a normál alakjukat és méretüket. Az anyagnak jellegzetes illata van, mely a kicsomagolást követően egy ideig még megmaradhat. A szellőztetés segít, hogy a jellegzetes illat hamarabb elillanjon.

Kezelési utasítás

A huzat mosógépben mosható. Könnyen újra fel lehet húzni a huzatot, ha a matracot a félbehajtod.

Jótanács szárításhoz:

Hőforrás (pl. hajszárító vagy radiátor) használata nélkül szárítsd.

Biztonsági cipzár

A cipzárnak nincs fülecskéje. Így a gyerekek nem tudják kinyitni a huzatot, felsérteni a matracokat vagy a szájukba venni a huzat tartalmát. A cipzár le és felhúzhatod, ha például egy gémkapcsot teszel a csúszkába. Fontos! Használat után ne felejtsd el kivenni a csúszkából a gémkapcsot.

Polski

Ważne- Przeczytaj uważnie- Zachowaj na przyszłość

IKEA of Sweden, Box 702, S-343 81 Älmhult

Skompresowany produkt uzyskuje swój właściwy kształt i wielkość w ciągu 3-4 dni. Materiał posiada charakterystyczny zapach, który może utrzymywać się po rozpakowaniu. Przewietrzenie produktu pomoże pozbyć się dokuczliwego zapachu.

Czyszczenie

Pokrycie można prać w pralce. Ponowne nałożenie pokrycia będzie łatwiejsze, jeżeli złożysz materac na pół.

Wskazówki dotyczące suszenia

Suszyć bez użycia źródła ciepła (np. suszarki do włosów lub grzejnika).

Suwak z zabezpieczeniem przed dziećmi

Zamek błyskawiczny nie ma uchwytu, co powstrzymuje dzieci przed otwarciem pokrowca, uszkodzeniem materaca czy włożeniem małego elementu do buzi. Rozsuń i zasuń zamek przy pomocy np. spinacza do papieru wkładając go w otwór suwaka. Ważne! Upewnij się, że po zakończeniu spinacz został wyjęty.

Eesti

Oluline- Lugege hoolikalt- Hoidke alles

IKEA Rootsi, Box 702, S-343 81 Älmhult

Kokkupressitud madrats saavutab oma esialgse kuju pärast 3-4 päeva kasutamist. Materjalil võib pärast pakendi avamist juures olla iseloomulik lõhn. Lõhna eemaldamiseks tuulutage või puhastage tolmuimejaga.

Hooldusjuhised

Kate on pesumasinaga pestav. Katet on lihtsam peale panna, kui voldite madratsi selle keskel kokku.

Nõuanded kuivatamiseks

Kuivata ilma soojusallikat (nt tööni või radiaatorit) kasutamata.

Turvaline tõmblukk

Tõmblukul ei ole ripatsit. See takistab lastel katte avamist, madratsi kahjustamist ja selle sisu endale suhu toppimist. Avage ja sulgege tõmblukk pannes aasast näiteks kirjaklamber läbi. Oluline! Veenduge, et kirjaklambri pärast eemaldate.

Latviešu

Svarīgi - Rūpīgi izlasiet - Saglabājiet

IKEA of Sweden, Box 702, S-343 81 Älmhult

Saspiesta prece savu īsto lielumu un formu ieņem 3 – 4 dienu laikā. Materiālam piemīt specifiska smarža, kas ar laiku pazūd. Lai mazinātu specifisko smaržu, izvēdiniet preci.

Kopšanas instrukcija

Pārvalku var mazgāt veļas mazgājamā mašīnā. Lai pārvalku ērtāk uzvilktu, matraci ieteicams salocīt uz pusēm.

Padoms žāvēšanai

Žāvējiet, neizmantojot siltuma avotus (piemēram, matu fēnus vai radiatorus).

Drošs rāvējslēdzējs

Tā kā matrača pārvalka rāvējslēdzējam nav mēlītes, bērni nevar to atvērt, tādējādi sabojājot matraci vai iebāžot tā pildījumu mutē. Lai atvērtu un aizvērtu rāvējslēdzēju, aiz tā malas aizāķējiet, piemēram, piespraudi. Svarīgi! Pēc tam neaizmirstiet piespraudi izņemt.

Lietuvių

Svarbu - Atidžiai perskaitykite - Išsaugokite

IKEA of Sweden, Box 702, S-343 81 Älmhult, Švedija

Suspaustas gaminys atgauna savo pirminę formą po 3-4 dienų. Medžiaga gali turėti specifinį kvapą, kuris gali būti juntamas išpakavus. Kvapas dings greičiau, jei vėdinsite čiužinį.

Priežiūros nurodymai

Užvalkalą galima skalbti skalbyklėje. Jį lengviau užvilksite, jei sulenksite čiužinį per vidurį.

Džiovinimas

Džiovinti nenaudojant šilumos šaltinių (pvz., plaukų džiovintuvo arba radiatoriaus).

Vaikams saugus užtrauktukas

Užtrauktuko slankiklis yra be rankenėlės, kad vaikai negalėtų jo atsegti, pasiekti vidinių čiužinio dalių ir įsidėti į burną. Jeigu reikia atsegti užtrauktuką, pasinaudokite, pavyzdžiui, sąvaržėle: užkabinkite ją už slankiklio ir traukite jį. Paskui nepamirškite išimti sąvaržėlės.

Portugues

Importante - Leia e guarde para uso futuro

IKEA of Sweden, Box 702, S-343 81 Älmhult

Um produto comprimido assume a sua forma original e volume ao fim de 3-4 dias. O material tem um cheiro especial que pode manter-se mesmo depois de o retirar da embalagem. Arejar o produto irá ajudar a eliminar o cheiro.

Instruções de manutenção

A capa pode lavar-se na máquina da roupa. É fácil voltar a colocar a capa dobrando o colchão ao meio.

Instruções para secar

Seque sem recorrer a fontes de calor (por ex.: secador de cabelo ou radiador).

Fecho com segurança

O fecho não tem puxador. Isto evita que as crianças abram a capa, estraguem o colchão e ponham algum conteúdo na boca. Abra e feche o fecho por exemplo, puxando com um clipe que inseriu previamente no orifício do puxador. Muito importante! Não se esqueça de retirar o clipe no fim.

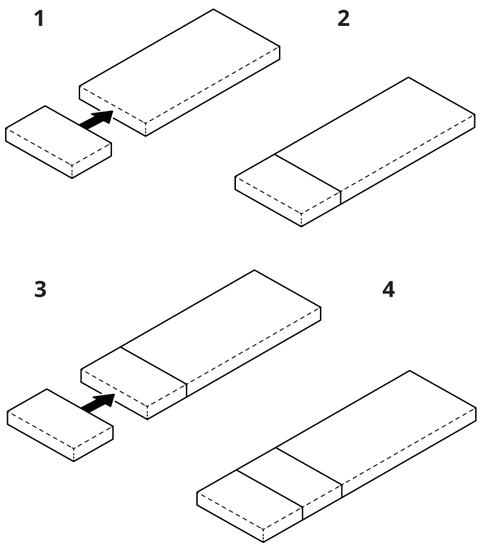

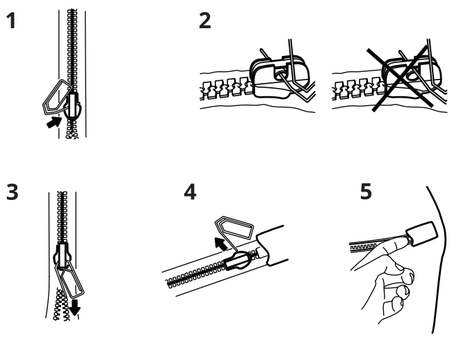

Română

Important - Citeşte cu atenţie

IKEA of Sweden, cutia poştală 702, S-343 81 Älmhult

Un produs presat îşi recapătă forma iniţială la 3-4 zile după folosire. Materialul are un miros distinct care poate persista după cumpărare. Aerisește și aspiră produsul pentru a elimina mirosul.

Instrucţiuni de îngrijire

Husa poate fi spălată la mașină. Este ușor să pui husa din nou dacă îndoi husa la mijloc.

Pentru uscare

Usucă fără a folosi o sursă de căldură (uscător de păr sau calorifer).

Fermoar

Fermoarul nu este prevăzut cu agățătoare, pentru a preveni desfacerea huselor și deteriorarea saltelei de către copii. Trage fermoarul în jos și în sus folosind, spre exemplu, o clamă de metal petrecută prin inelul lateral. Important! Întotdeauna scoate clama din inel după ce ai terminat.

Slovensky

Dôležité informácie - Uschovajte

IKEA of Sweden, Box 702, S-343 81 Älmhult, Sweden

Stlačený výrobok získa svoj správny tvar a objem v priebehu 3-4 dní. Materiál má svoju charakteristickú vôňu, ktorá môže trvať aj po vybalení. Vetranie pomáha túto vôňu eliminovať.

Návod na čistenie

Poťah môžete prať v práčke. Ak matrac prehnete na polovicu, poťah ľahko navlečiete naspäť.

Rada pri sušení

Nechajte vyschnúť bez použitia tepelného zdroja (napr. sušič vlasov, radiátor).

Bezpečnostný zips

Bežec na zipse nemá úchytku. Deti tak nebudú môcť otvoriť poťah, poškodiť matrac a vkladať si jeho časti do úst. Zips otvoríte a zavriete tak, že cez očko bežca prevlečiete napríklad kancelársku svorku. Dôležité! Vždy sa uistite, že ste svorku vybrali.

Български

Важно - Прочетете внимателно - Запазете за справка

IKEA of Sweden, п.к. 702, S-343 81 Алмхулт

Сгънатият продукт възвръща формата и обема си в рамките на 3-4 дни. Материята има специфична миризма, която може да продължи да се усеща и след разопаковане. Проветряването ще премахне миризмата.

Инструкции за поддръжка

Калъфът може да се пере в перална машина. За да поставите по-лесно калъфа отново, прегънете матрака по средата.

Съвети за сушене

Не използвайте източници на топлина (като сешоар или радиатор) при сушене.

Безопасен за деца цип

Ципът няма езиче. Това не позволява на децата да отварят калъфа, да повреждат матрака и да слагат съдържанието в устата си. Отворете и затворете ципа, като пъхнете например кламер през дупката на плъзгача. Важно! Не забравяйте да махнете кламера след употреба.

Hrvatski

Važno-pažljivo pročitajte-sačuvajte upute

IKEA of Sweden, Box 702, S-343 81 Älmhult

Proizvodi u vakuumskom pakiranju će se u prvotni oblik nakon 3 – 4 dana upotrebe. Materijal ima osebujan miris koji se može zadržati i kad proizvod izvadite iz pakiranja. Prozračivanje pomaže ukloniti miris.

Upute za njegu

Navlaka se može prati u perilici rublja. Navlaku je lako ponovno navući ukoliko se madrac preklopi u sredini.

Savjet za sušenje

Ne sušiti s pomoću izvora topline (npr. sušilo za kosu, radijator).

Sigurnosni patent-zatvarač

Patent-zatvarač nema vršak. On služi kako djeca ne bi mogla otvarati navlaku, oštetiti madrac te stavljati sadržaj u usta. Otvoriti i zatvoriti patent-zatvarač povlačenjem. Za pomoć staviti spajalicu kroz otvor na patentu. Važno! Nakon toga uvijek skinuti spajalicu.

Ελληνικά

Σημαντικό - Διαβάστε προσεκτικά - Φυλάξτε το

IKEA of Sweden, Box 702, S-343 81 Älmhult

Ένα προϊόν σε συσκευασία κενού αέρος, θα αποκτήσει τον πραγματικό του όγκο και σχήμα μέσα σε 3-4 ήμέρες. Το υλικό έχει μια ξεχωριστή μυρωδιά που εμφανίζεται μετά την αποσυσκευασία. Αερίζοντας το προϊόν , θα βοηθήσει στο να εξαλείψετε την μυρωδιά.

Οδηγίες φροντίδας

Το κάλυμμα μπορεί να πλυθεί στο πλυντήριο ρούχων. Είναι πιο εύκολο να επανατοποθετήσετε το κάλυμμα, εάν διπλώσετε το στρώμα στη μέση.

Συμβουλή για το στέγνωμα

Στεγνώστε χωρίς τη χρήση μιας πηγής θερμότητας (π.χ. πιστολάκι μαλλιών ή καλοριφέρ).

Φερμουάρ ασφαλές για τα παιδιά

Το φερμουάρ δεν έχει λαβή. Αυτό συμβαίνει για να μην μπορούν τα παιδιά να ανοίξουν το κάλυμμα, κάνοντας έτσι ζημιά στα στρώματα και βάζοντας το περιεχόμενο στο στόμα. Ανοίξτε και κλείστε το φερμουάρ τοποθετώντας, παραδείγματος χάριν, ένα συνδετήρα χαρτιών στην οπή της γλώστρας. Σημαντικό! Πάντα να βεβαιώνεστε ότι έχετε αφαιρέσει τον συνδετήρα μετά.

Русский

Внимание - Внимательно прочитайте - Сохраните

IKEA of Sweden, Box 702, S-343 81 Älmhult

Спрессованное изделие восстановит свою форму и объем через 3-4 дня. Материал обладает характерным запахом, который может сохраниться после вскрытия упаковки. Проветривайте и пылесосьте изделие, чтобы запах исчез полностью.

Инструкции по уходу

Чехол можно стирать в машине. Надеть чехол на матрас будет проще, если сложить матрас пополам.

Как сушить

Сушить без использования источников нагревания (например, фена или радиатора).

Безопасная для детей молния

На молнии внутреннего чехла нет «язычка». Это сделано в целях безопасности, чтобы ребенок не смог расстегнуть чехол, повредить матрас и проглотить наполнитель. Молнию можно открыть и закрыть, вставив в бегунок, например, канцелярскую скрепку. Внимание! Не забудьте потом убрать скрепку.

українська

Важливо — уважно прочитайте — збережіть

IKEA of Sweden, а/с 702, S-343 81 Ельмхульт, Швеція

Спресований виріб відновлює нормальну форму через 3-4 дні використання. Матеріал має характерний запах, який може зберегтися після розкриття упаковки. Щоб позбавитися запаху, провітріть виріб.

Інструкції з догляду

Чохол матраца можна прати в пральній машині. Натягнути чохол буде легше, якщо зігнути матрац посередині.

Поради щодо сушіння

Не використовуйте для сушіння джерело тепла (наприклад, фен для волосся або батарею опалення).

Блискавка, безпечна для дітей

Застібка блискавки не має вушка. Це зроблено для того, щоб діти не могли відкрити чохол, пошкодити матрац або проковтнути наповнення матрацу. Відкривайте та закривайте блискавку, зачепивши, наприклад, скріпку за петлю на застібці. Важливо! Обов'язково виймайте скріпку після використання.

Srpski

Važno — Pročitaj pažljivo — Sačuvaj

IKEA of Sweden, Box 702, S-343 81 Älmhult

Kompresovani proizvod će povratiti prvobitni oblik nakon 3-4 dana upotrebe. Materijal je specifičnog mirisa koji može ostati i nakon otvaranja. Provetravanje i usisavanje proizvoda će pomoći da miris nestane.

Održavanje

Navlaka se može prati u mašini. Lakše ju je navući ako saviješ dušek po sredini.

Savet za sušenje

Suši bez upotrebe grejnih tela (npr. fena za kosu ili radijatora).

Sigurnosni rajsferšlus

Rajsferšlus nema vršak. To je da dete ne bi moglo samo otvoriti presvlaku, oštetiti dušek ili staviti njegov sadržaj u usta. Otvori i zatvori rajsferšlus tako što ćeš, na primer, gurnuti spajalicu u otvor sa strane i povući. Važno! Ne zaboravi da posle skineš spajalicu.

Slovenščina

Pomembno - Natančno preberite - Shranite navodila

IKEA of Sweden, Box 702, S-343 81 Älmhult

Stisnjen izdelek zavzame prvotno obliko in prostornino po 3–4 dneh. Material ima lahko po odstranitvi embalaže izrazit vonj, ki ga lahko hitreje odpraviš z zračenjem.

Navodila za vzdrževanje

Prevleka je primerna za strojno pranje. Če posteljni vložek upogneš na sredini, prevleko lažje ponovno namestiš.

Nasvet za sušenje

Posuši brez uporabe grelnega telesa (npr. sušilnika za lase ali radiatorja).

Varnostna zadrga

Ta zadrga nima jezička. To otrokom preprečuje, da bi sami odprli prevleko in si vnesli vsebino v usta. Zadrgo lahko odpreš ali zapreš tako, da skozi zanko na drsniku potisneš npr. kovinsko sponko za papir. Pomembno! Sponko vedno odstrani.

Türkçe

Önemli- İlerde kullanım için saklama

IKEA of Sweden, Box 702, S-343 81 Älmhult

Preslenmiş ürünler şekil ve hacimlerine 3-4 gün içinde kavuşur. Materyalin, paketi açtıktan sonra bile kokabilen farklı bir kokusu vardır. Ürünü havalandırmak kokunun giderilmesine yardımcı olur.

Bakım talimatları

Kılıf makinede yıkanabilir. Yatağı ortadan ikiye katladığınızda kılıfı tekrar takmak daha kolay olacaktır.

Kurutma önerileri

Bir ısı kaynağı (örneğin saç kurutma makinesi veya radyatör) kullanmadan kurutunuz.

Çocuk emniyetli fermuar

Fermuarda elcik bulunmamaktadır. Çocuğun kılıfı açmasını, yatağa zarar vermesini ve içindekileri ağzına götürmesini önlemek amacıyla yapılmıştır. Fermuarı açıp kapatmak için örneğin bir kağıt ataşını, fermuar kursörü içinden geçirip kullanabilirsiniz. Önemli! Ataşı işiniz bittiğinde daima çıkardığınızdan emin olunuz.

中文

重要事项——请认真阅读——保存好，以备将来使用

IKEA of Sweden, Box 702, S-343 81 Älmhult

压缩包装的货品在打开包装后，须待3至4天恢复原形。刚打开包装时可能会有一种特殊的材质味道，通风后味道就会消失。

保养说明

垫套可机洗。把床垫从中间折叠一些，垫套更容易套上。

烘干须知

请勿使用电吹风、加热器等热源进行烘干。

儿童安全拉链

拉链没有拉链袢，这样可以防止儿童将床垫套拉开，损坏床垫或者将填充料放入嘴中。在拉链滑块的圈环中穿入回形针等物品，就可以轻松开合拉链。重要提示！用完后一定要取下回形针。

繁中

重要訊息-請詳讀-保留以做未來參考

IKEA of Sweden, Box 702, S-343 81 Älmhult

壓縮產品的特殊形狀及體積可維持3-4天。拆開包裝後，材質的特殊味道會持續出現。靜置在通風地方有助於消除味道。

保養說明

布套可用洗衣機洗滌。只要將床墊往中間摺疊，就能輕鬆裝回布套。

烘乾說明

請勿使用吹風機或暖氣機等熱源烘乾。

安全拉鍊

此拉鍊沒有垂環，這是為了防止小孩打開布套，損壞床墊並將內容物放入嘴巴。用迴紋針穿過滑座環拉動打開或拉緊拉鍊。重要訊息！使用後一定要拆下迴紋針。

한국어

중요 - 꼼꼼히 읽어주세요 - 추후 참고를 위해 보관해 주세요

IKEA of Sweden, Box 702, S-343 81 Älmhult

압축된 제품은 사용 후 3-4일이 지나면 본래의 형태로 돌아옵니다. 제품의 특성상 포장을 제거한 후에도 고유의 냄새가 날 수 있습니다. 통풍을 시켜주거나 진공 청소기를 이용하면 냄새를 제거하는데 도움이 됩니다.

관리 방법

커버는 세탁기 사용이 가능합니다. 매트리스의 중간을 접으면 커버를 다시 끼우기 쉽습니다.

건조시 유의사항

헤어드라이기, 온풍기, 온열기 등으로 건조하지마세요.

어린이 안전 지퍼

지퍼에는 지퍼탭이 달려 있지 않습니다. 아이가 커버를 열어서 매트리스를 파손하고 내용물을 입에 넣는 것을 방지하려는 목적입니다. 슬라이드(몸체)의 구멍에 클립같은 물체를 넣어서 지퍼를 열거나 닫을 수 있습니다. 중요! 클립을 사용한 후에는 반드시 분리해 두세요.

日本語

重要！ 必ずお読みください。必要な時にご覧いただけるよう大切に保管してください。

IKEA of Sweden, Box 702, S-343 81 Älmhult, Sweden

圧縮包装された製品は開封後3、4日で本来の形・大きさに戻ります。開封後しばらくは、素材独特のにおいが残る場合があります。製品に風をあてることで、このにおいを早く消すことができます。

お手入れ方法

カバーは洗濯機で洗えます。マットレスを中央で折り曲げると、カバーを掛けやすくなります。

乾かす際の注意

ドライヤーや暖房器具などの熱源で乾かさないでください。

つまみのない安全ファスナー

ファスナーにはつまみがありません。これはお子さまがカバーを開けて、マットレスを傷めたり、中身を口に入れたりするのを防ぐためです。ファスナーを開閉する際には、スライドの穴にクリップなどを通して行ってください。重要！ クリップは使用後に必ず取り外してください。

Bahasa Indonesia

Penting-Baca dengan teliti-Simpan untuk rujukan

IKEA of Sweden, Box 702, S-343 81 Älmhult

Produk yang telah dimampatkan akan kembali bentuk isi dalam jangka 3-4 hari. Bau bahan yang khas yang akan menetap lama setelah pembongkaran. Jemur akan membantu menghilangkan bau.

Petunjuk perawatan

Sarung dapat dicuci dengan mesin. Mudah untuk memasangnya kembali jika Anda melipat kasur di bagian tengah.

Saran saat pengeringan

Keringkan tanpa menggunakan alat penghasil panas (misalnya pengering rambut atau radiator).

Ritsleting aman untuk anak

Ritsleting tidak ada labelnya. Ini untuk mencegah anak membuka sarung, merusak kasur dan memasukkan isinya ke dalam mulut mereka. Membuka dan menutup ritsleting dengan menekan, sebagai contoh, penjepit kertas melalui celah di samping. Penting! Pastikan Anda selalu mengeluarkan penjepit kertasnya setelahnya.

Bahasa Malaysia

Penting-Baca dengan teliti-Simpan untuk rujukan

IKEA of Sweden, Box 702, S-343 81 Älmhult

Produk yang dimampat akan kembali ke bentuk asal dalam jangkamasa 3-4 hari. Bahannya mempunyai bau yang kekal selepas pembungkusan dibuka. Menjemur produk akan membantu menghilangkan baunya.

Arahan penjagaan

Sarung boleh dibasuh mesin. Jika tilam dilipat di tengah-tengah, anda boleh menyarungnya semula dengan lebih mudah.

Nasihat ketika mengeringkan

Keringkan tanpa mengguna sumber haba (cth pengering rambut atau radiator).

Zip untuk keselamatan kanak-kanak

Kancing zip tidak mempunyai gelung penyangkut. Ini adalah untuk menghalang kanak-kanak daripada membuka sarung, merosakkan tilam dan meletakkan isi tilam ke dalam mulut mereka. Buka dan tutup kancing zip dengan menolak, sebagai contoh, menggunakan klip kertas melalui lubang pada gelungsur. Penting! Pastikan selepas itu anda sentiasa membuang klip kertas tersebut.

عربي

هام - يقرأ بعناية - يحفظ للإستخدام مستقبلاً

IKEA of Sweden, Box 702, S-343 81 Älmhult

المنتج المضغوط يستعيد شكله الصحيح وحجمه خلال 3-4 أيام. المادة ذات رائحة مميزة ربما تبقى بعد إزالة الغلاف. تهوية المنتج سوف يساعد في التخلص من الرائحة.

تعليمات العناية

الغطاء قابل للغسل بالغسالة. من الأسهل لك وضع الغطاء مرة أخرى على المرتبة بثنيها من الوسط.

نصيحة عند التجفيف

جففى دون استخدام مصدر حراري (مثل مجفف الشعر أو المشعاع).

السحاب الآمن للأطفال

السحّاب ليس له يد. وذلك لمنع الأطفال من فتح الغطاء والعبث بالمرتبة ووضع محتوياتها في أفواههم. لفتح وإغلاق السحّاب أدخلي مشبك ورق مثلاً من خلال الفتحة على زلاقة السحّاب. هام! تأكدي دائما من إزالة مشبك الورق فيما بعد.

ไทย

ข้อมูลสำคัญที่ควรอ่าน และเก็บไว้อ้างอิงต่อไป

IKEA of Sweden, Box 702, S-343 81 Älmhult

หมอนและที่นอนสุญญากาศจะพองตัวได้ขนาดและรูปทรงปรกติ หลังแกะออกใช้งาน 3-4 วัน หากยังมีกลิ่นเฉพาะตัวของวัสดุที่ใช้ผลิต ให้นำหมอนหรือที่นอนไปผึ่งลม เพื่อช่วยขจัดกลิ่นให้หมดไปได้เร็วขึ้น

การทำความสะอาด

ปลอกถอดซักในเครื่องซักผ้าได้ เมื่อจะใส่ปลอกที่นอน ให้พับครึ่งที่นอนเพื่อให้ใส่ปลอกได้ง่ายขึ้น

ข้อแนะนำในการอบแห้ง

ห้ามใช้อุปกรณ์ที่ก่อให้เกิดความร้อน (เช่น ไดร์เป่าผมหรือเครื่องทำความร้อน) ในการอบแห้ง

ซิปที่ปลอดภัยสำหรับเด็ก

ซิปที่นอนไม่มีหางซิปสำหรับดึงรูดเปิดปิด เพื่อป้องกันไม่ให้เด็กรูดซิปเล่น เพราะอาจทำให้ที่นอนเสียหาย หรือเด็กอาจหยิบไส้ที่นอนเข้าปากจนเกิดอันตรายได้ ถ้าต้องการรูดซิบเปิดปิด สามารถใช้คลิปหนีบกระดาษ หรือของอื่นที่มีลักษณะคล้ายกัน เกี่ยวที่ห่วงแล้วดึงรูดพื่อเปิดปิด และอย่าลืมถอดคลิปหนีบกระดาษออก หลังใช้งานเสร็จ

Tiếng Việt

Quan trọng - Đọc kĩ - Lưu lại để tham khảo khi cần

IKEA of Sweden, Hộp thư số 702, S-343 81 Älmhult

Sản phẩm bị nén sẽ lấy lại hình dạng ban đầu sau 3-4 ngày sử dụng. Chất liệu có mùi đặc trưng có thể sẽ kéo dài ngay cả sau khi mở bao bì. Phơi gió sản phẩm để giúp giảm mùi này.

Hướng dẫn chăm sóc

Có thể giặt vỏ bọc nệm trong máy giặt. Dễ dàng để bọc vỏ vào nệm hơn nếu bạn gập nệm ở giữa.

Lời khuyên khi làm khô sản phẩm

Làm khô mà không sử dụng các nguồn nhiệt (như máy sấy tóc hoặc bộ tản nhiệt).

Khóa kéo an toàn cho trẻ em

Khoá kéo không có tay kéo. Thiết kế này nhằm tránh việc trẻ mở khóa, làm hỏng nệm và cho vật thể ở bên trong vào miệng. Mở và đóng khóa kéo bằng cách đẩy con trượt; ví dụ, có thể luồn kẹp giấy vào khóa kéo. Quan trọng! Đảm bảo rằng bạn luôn bỏ kẹp giấy sau khi sử dụng.

© Inter IKEA Systems B.V. 2018